Ｎｏ	年 月 日	訂 正 記 事	担当	検印

寸法	寸法差
4以下	±0.1
4をこえ 16以下	±0.2
16をこえ 63以下	±0.3
63をこえ 250以下	±0.5
250をこえ 1000以下	±0.8
角度	±30'
偏心又は片寄り	±0.1
ネジの等級	JIS 2級

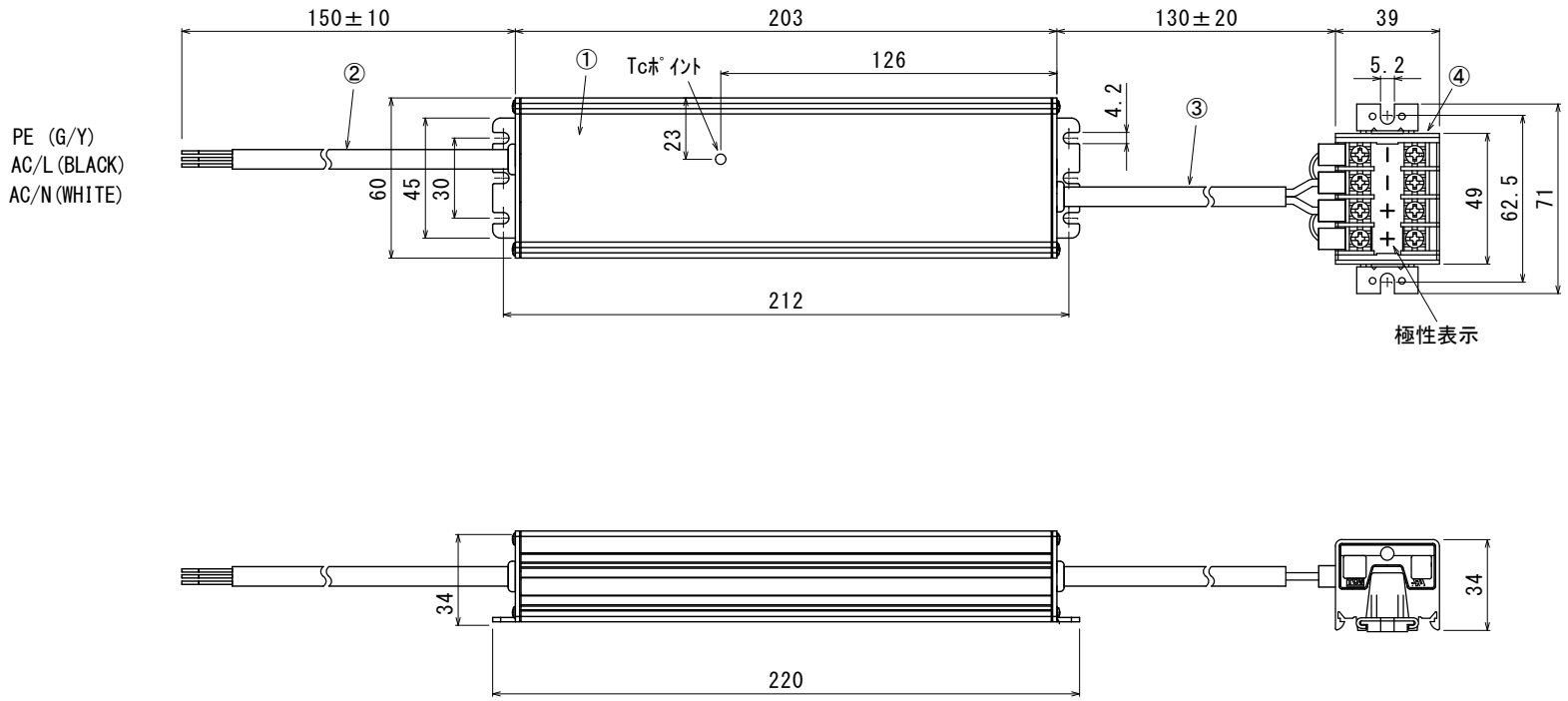

電気特性

型番	出力電力	出力電圧	出力電流	入力電圧	入力電流	周波数	効率/力率	適合規格
JPVO-090024FA-T	90W	DC24V	3.75A	AC100 ～242V	1.09A(AC100V)	50/60Hz	87%	電気用品安全法 (PSE) RoHS
					0.52A(AC200V)		0.95	
					0.45A(AC242V)			

使用環境

使用環境温度	動作湿度	最大Tc温度
-40～55℃ ※1	10～90%	85℃ ※2

※1 正規取り付け方向・ＬＥＤ負荷80%時の使用温度範囲
※2 周囲を囲ってご使用される場合にはTcポイント85℃以下になる様にご注意ください。

保護機能

過電圧保護	過負荷保護	短絡保護	過昇温保護

	部品名	材質	仕様
④	端子台	樹脂	壬生電機DTK-20×4P
③	DC2次側出力線	―	UL AWG17 1.07mm²
②	AC1次側入力線	―	PNCTF 0.75mm²
①	本体	アルミ	ｼﾙﾊﾞｰｱﾙﾏｲﾄ処理

設計	原田	製図	原田	検図	長	作図	2022年 9月 9日	尺度	1:2
		材質				品名	JPVO-090024FA-T		
ＦＫＫ株式会社						図番	F1229070		